Grundriss

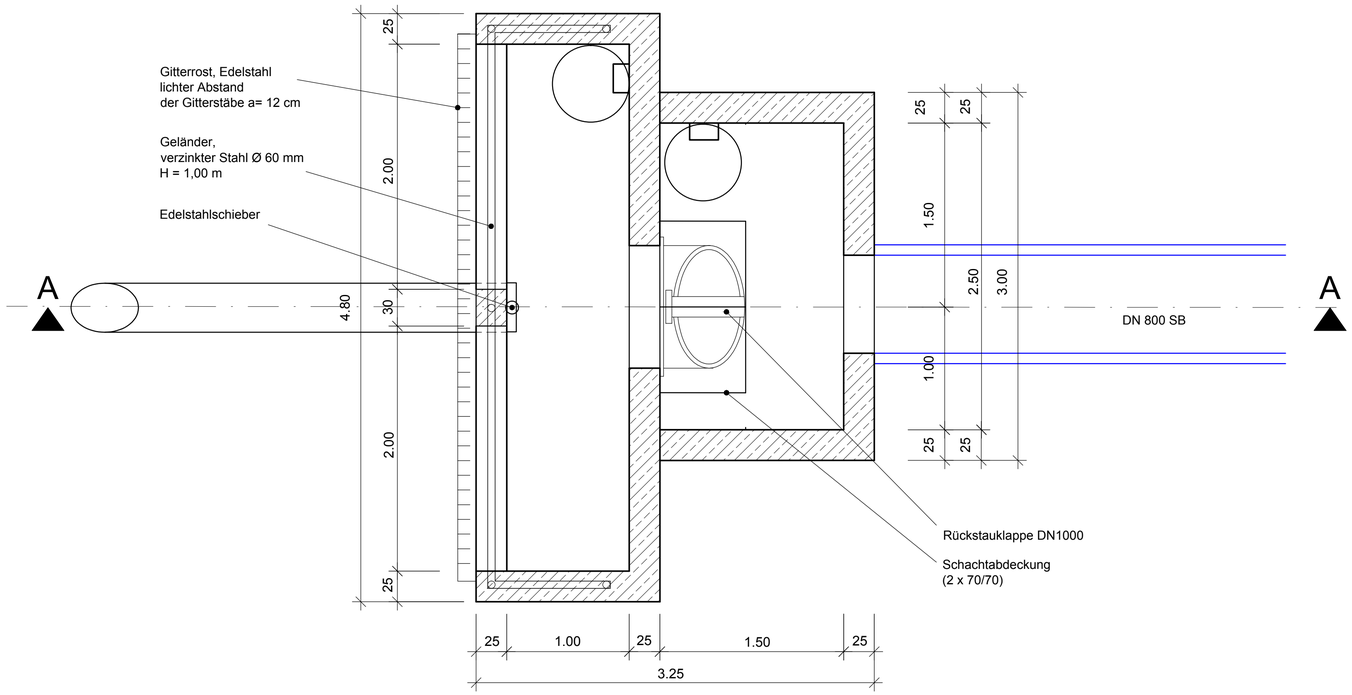

Schnitt A - A

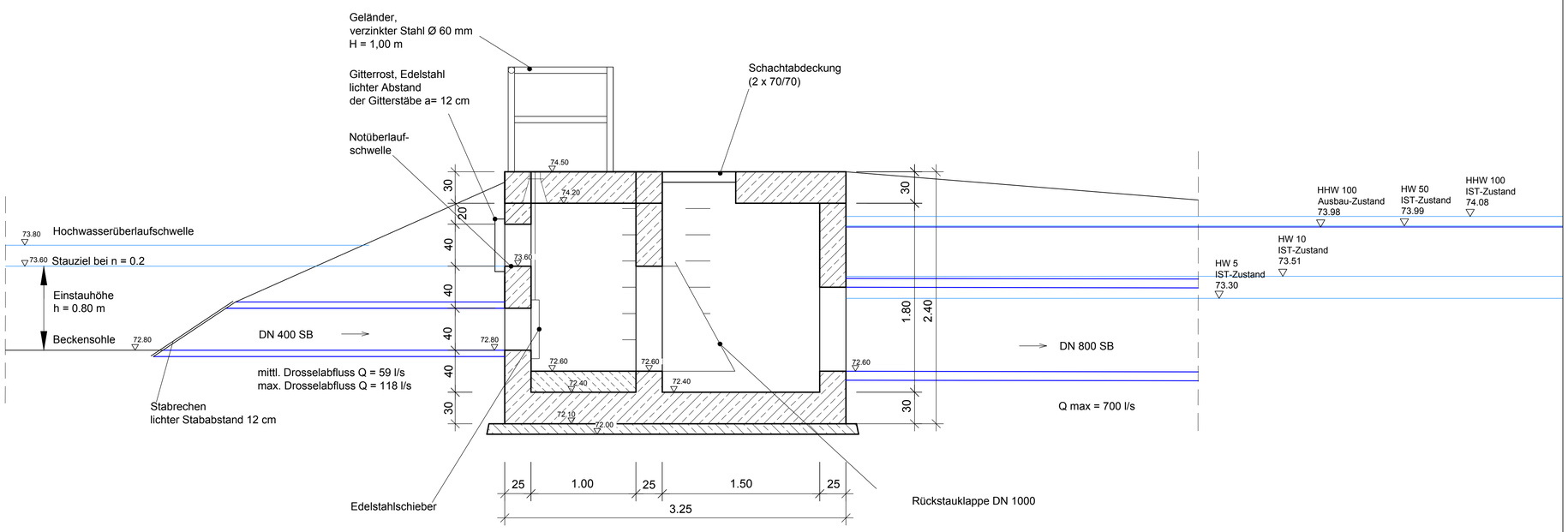

29.03.2011	Behrendt	Ablaufrohr DN 400	a
Datum	Name	Änderung	Index

Höhenangaben in mNN

Behrendt Ingenieure

SE-BS Stadtentwässerung mbH

Baugebiet Braunstr. Süd RN 41
Neubau Vorfluter und Regenrückhaltebecken

Ausführungsplanung

	Datum	Name	
Bearbeitet	15.10.2010	Behrendt	Detail Ablaufbauwerk 2-54969
Gezeichnet	15.10.2010	Wolff	
Geprüft			
Projekt-Nr.	PL 2374		
Maßstab	1 : 25		
Anlage	5.1		Datei:Anl_5_1-BS-Braunstr-RRB.dwg Stand 29.03.11

0,50 m²